TYP-BESTELL-NUMMER: E726MG_ - ☐☐☐☐ - ☐ UND E728MG_ - ☐☐☐☐ - ☐

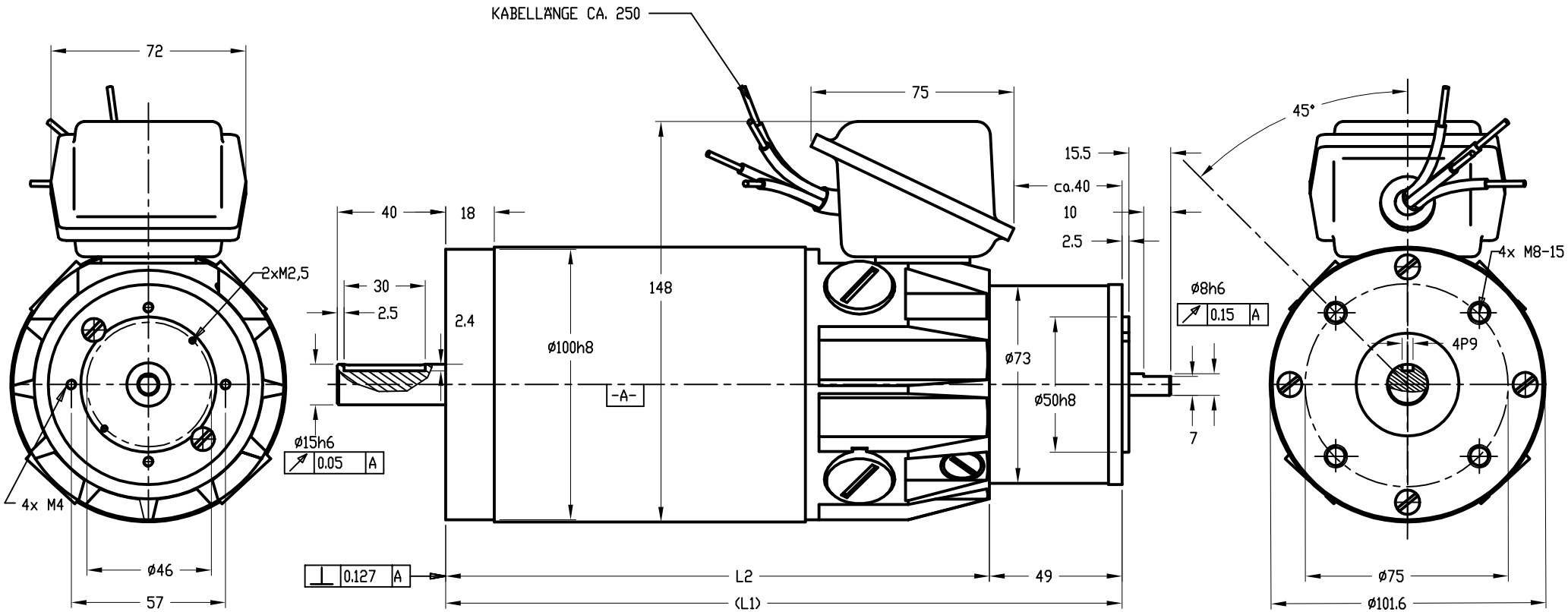

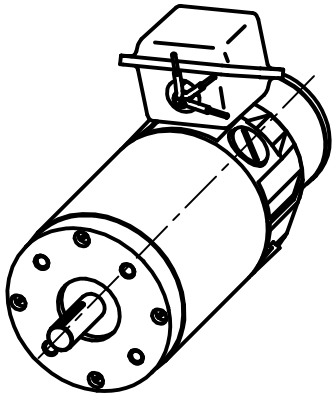

TYP	(L1)	L2
E 726MG_	(250)	201
E 728MG_	(306)	257

DANAHER MOTION

Danaher Motion GmbH
64331 Weiterstadt

Robert-Bosch-Straße 10
Tel: 06151/8796-0 Fax: 8796-123

	Datum	Name
Bearb:	22.06.05	DROSC
gepr:	27.06.05	HERZOG
Norm		

BAUTZ

Zust. | Änderung | Datum | Name | Urheberrecht nach DIN 34

Maßstab: 1:1 (1:2)

Zg.Nr.:
SERIE 700 MIT TACHOGENERATOR)

E72-x
STANDARD OUTLINE)

DC-MOTOREN-SERIE-700

Blatt von

Ursprung: